усадочные характеристики
материала +1 ... -6 мм

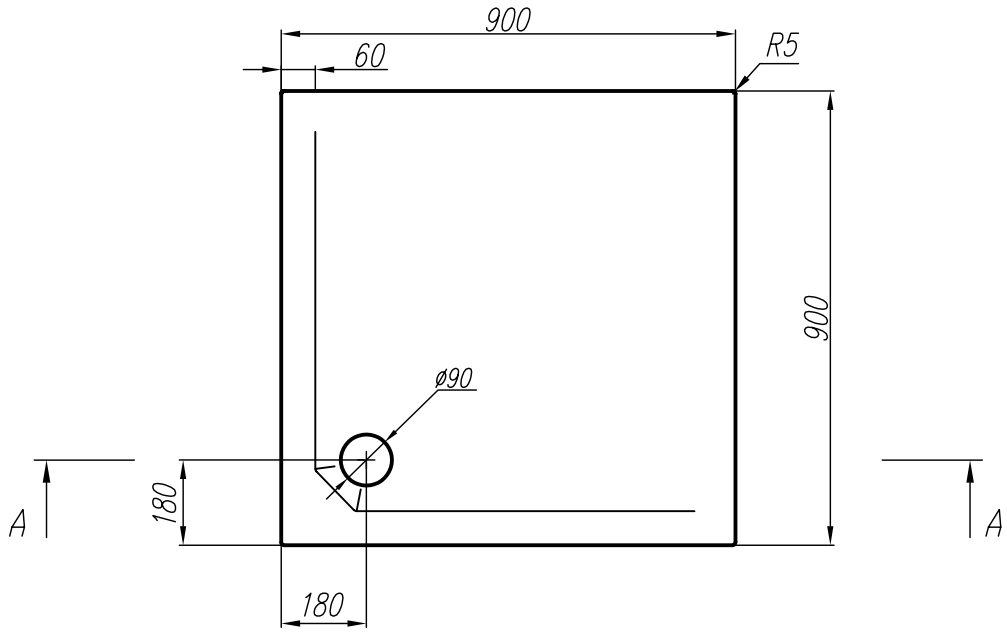

А-А

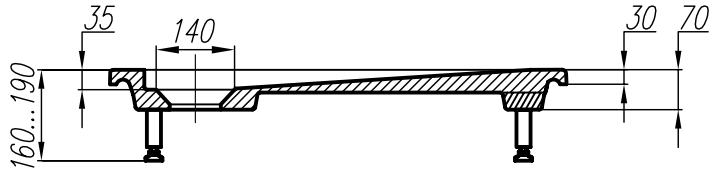

Изм.	Лист	№ докум.	Подпись	Дата	Поддон 900х900 D	Литера	Масса	Масштаб
Разраб.								
Пров.						Лист	Листов	
Т. контр.								
Н. контр.								
Утв.								

Формат

Первичное применение

Справочный №

Подпись и дата

Инв. № дубл.

Взам. инв. №

Подпись и дата

Инв. № подл.